WARIANT I

A-A
1:125

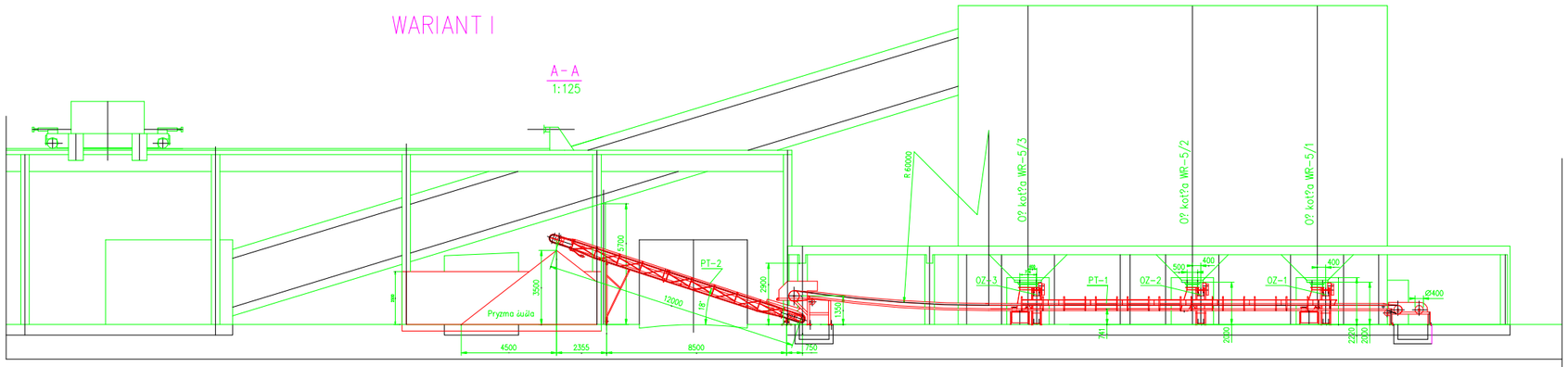

E-E
1:50

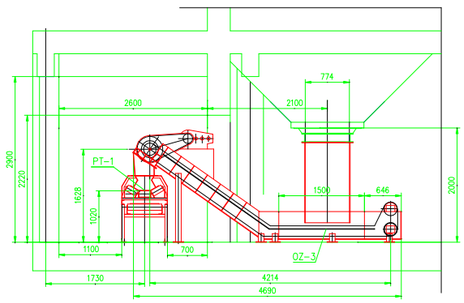

D-D
1:50

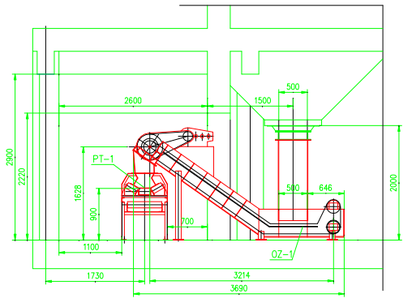

F-F
1:50

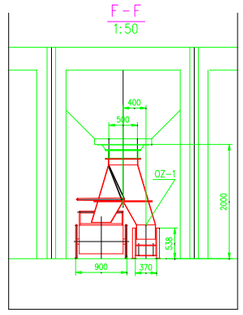
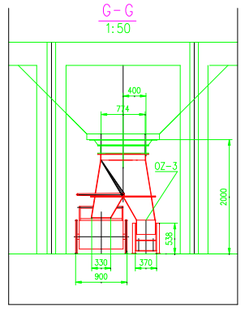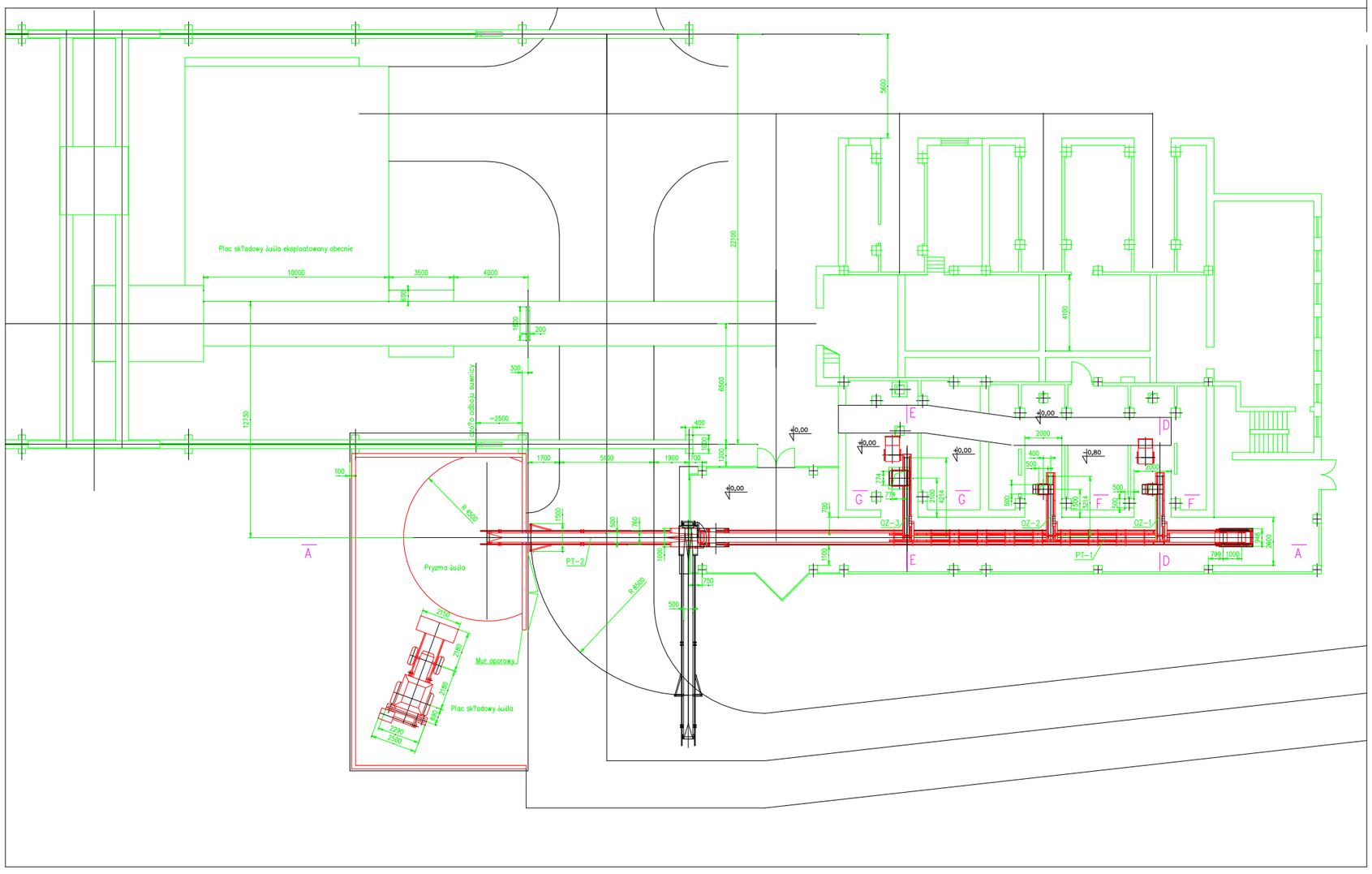
G-G
1:50